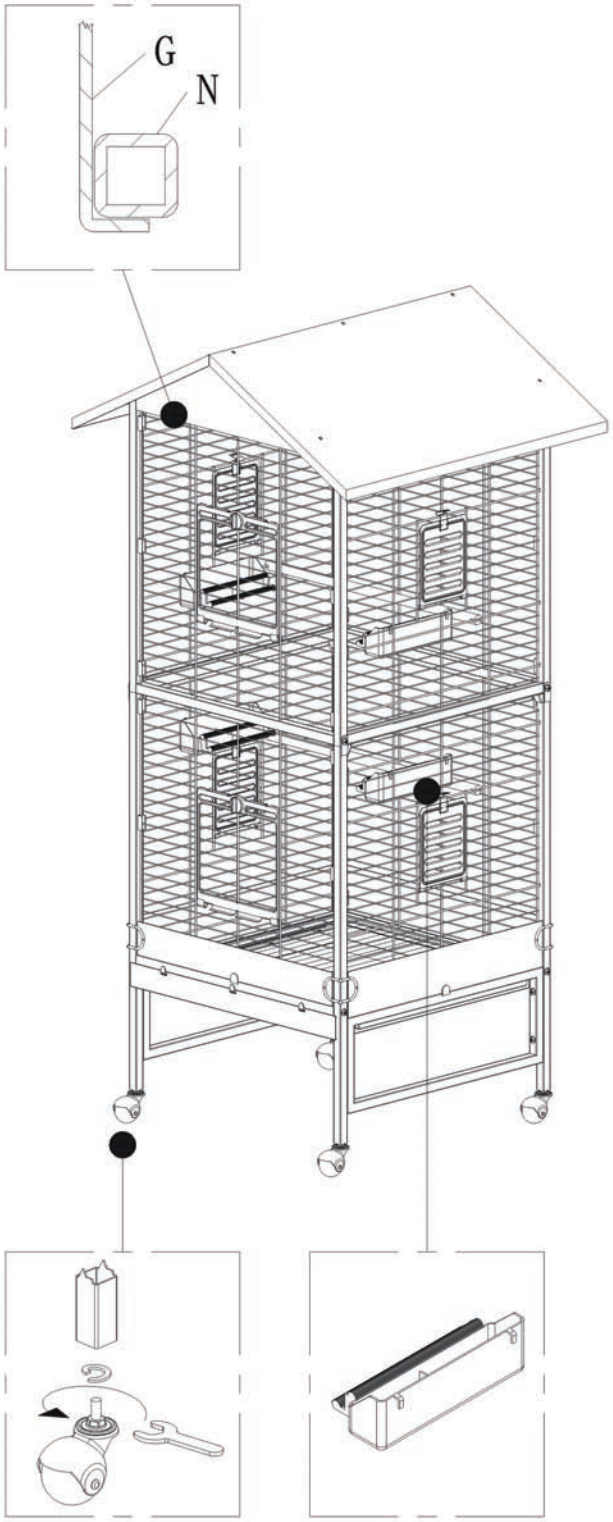
G
N

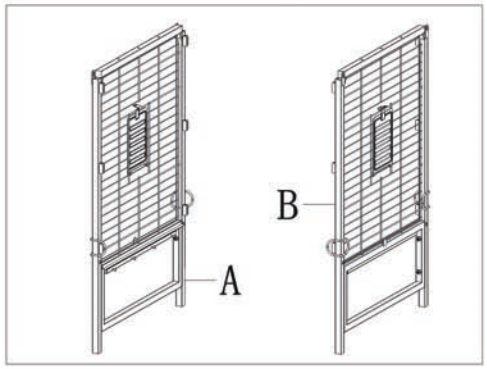
A
B

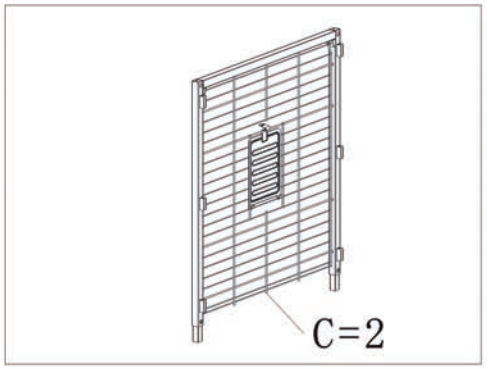
C=2

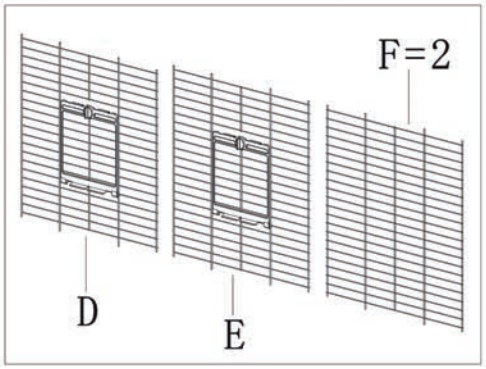
F=2
D
E

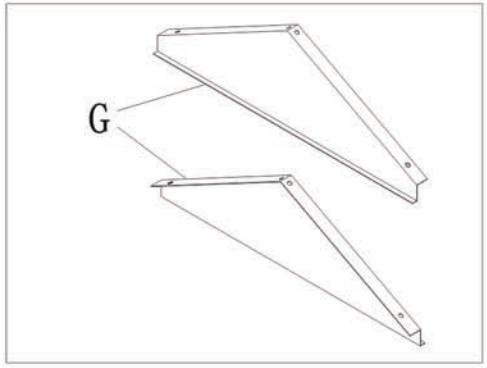
G

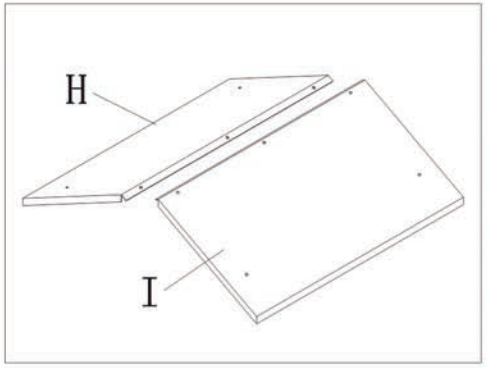
H
I

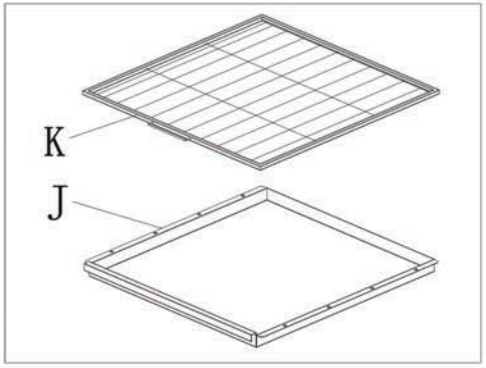
K
J

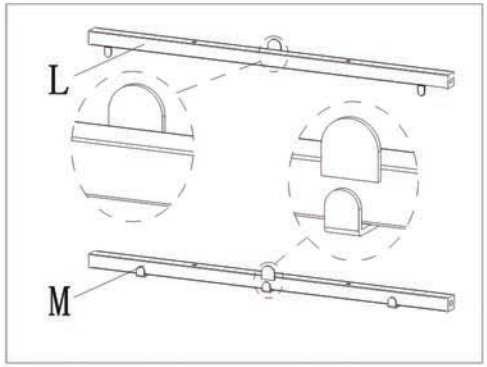
L
M

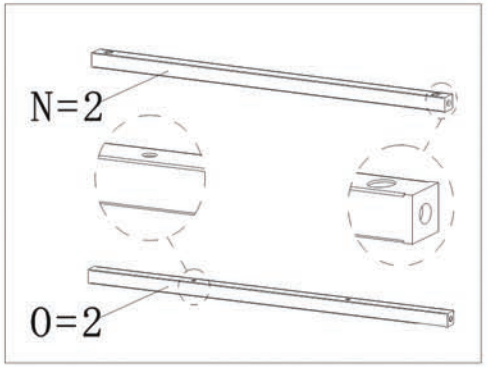
N=2
O=2

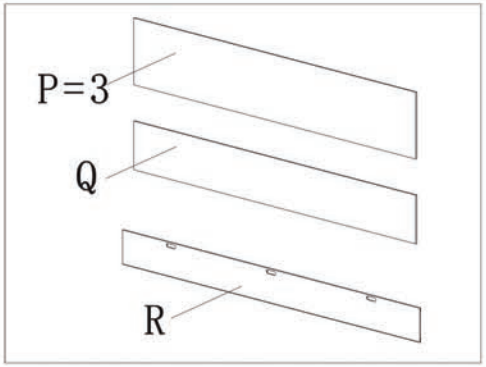
P=3
Q
R

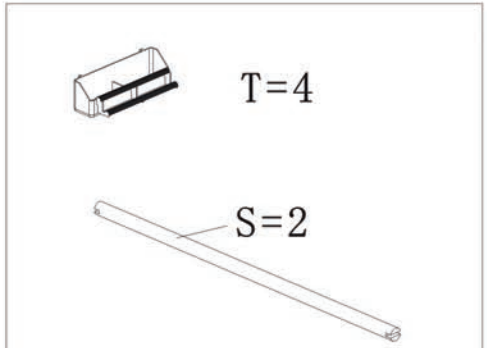
T=4
S=2

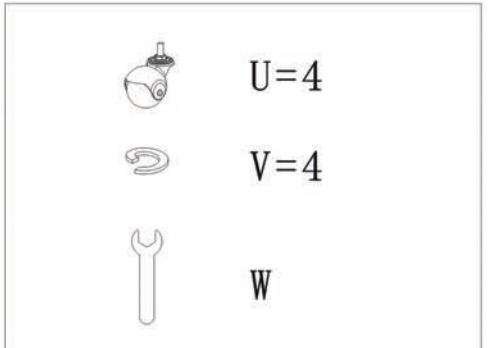
U=4
V=4
W

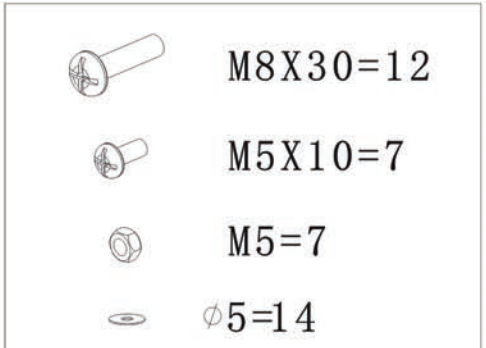
M8X30=12
M5X10=7
M5=7
ϕ5=14

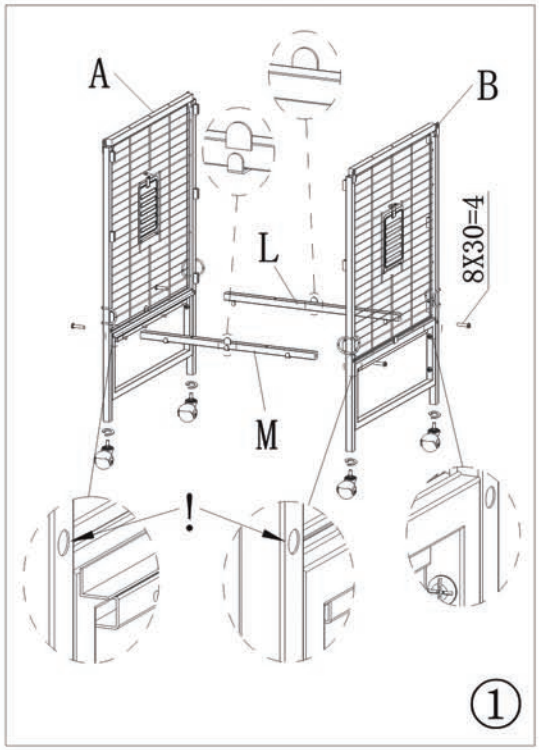
A
B
L
M
8X30=4
!
①

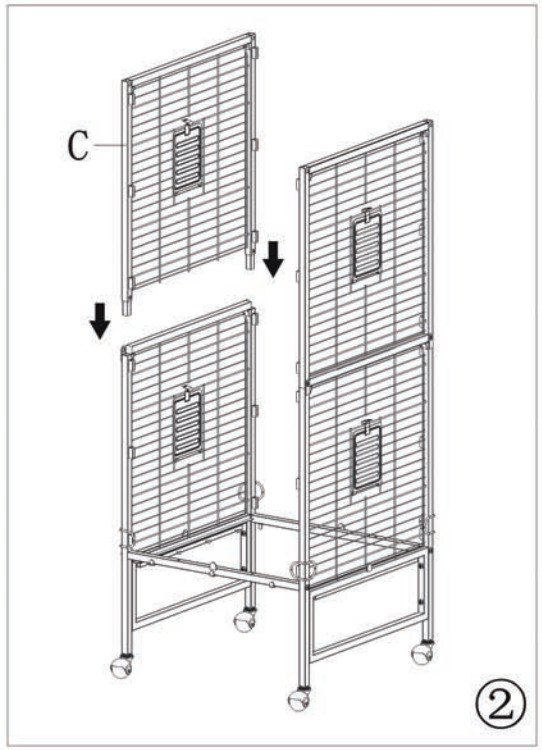
C
②

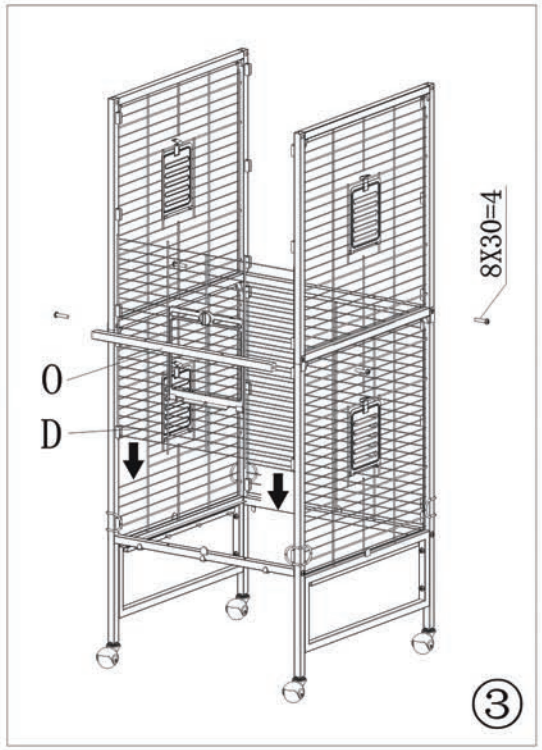
O
D
8X30=4
③

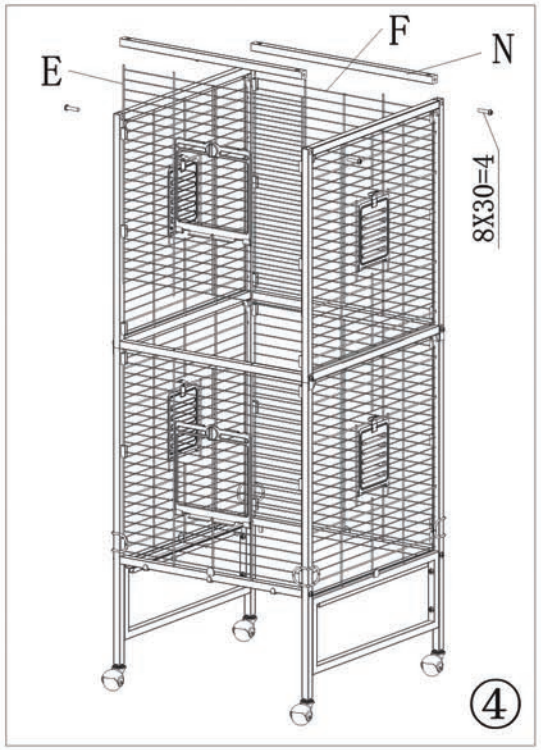
E
F
N
8X30=4
④

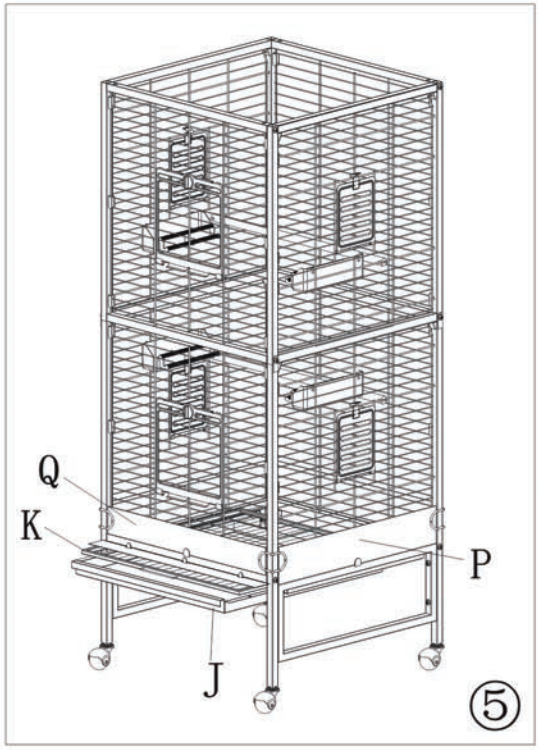
Q
K
P
J
⑤

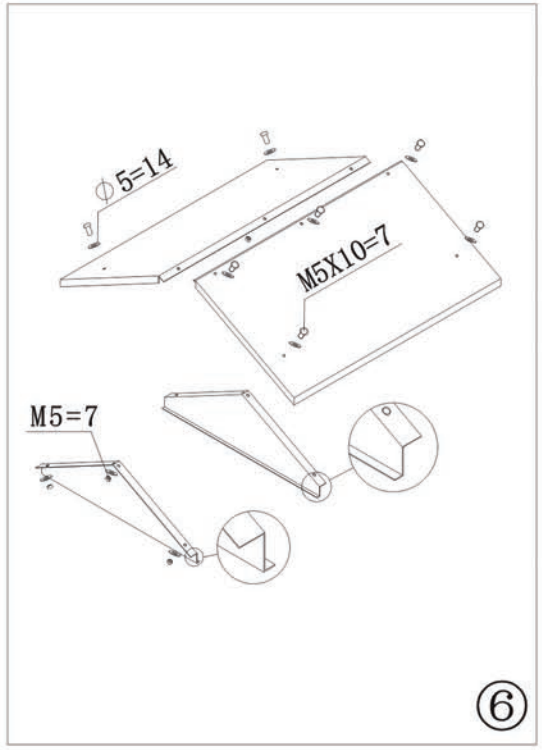
ϕ5=14
M5X10=7
M5=7
⑥

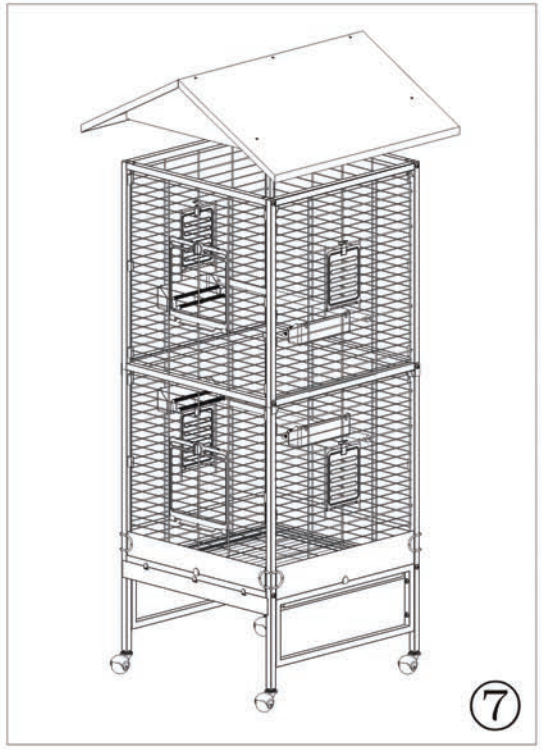
⑦

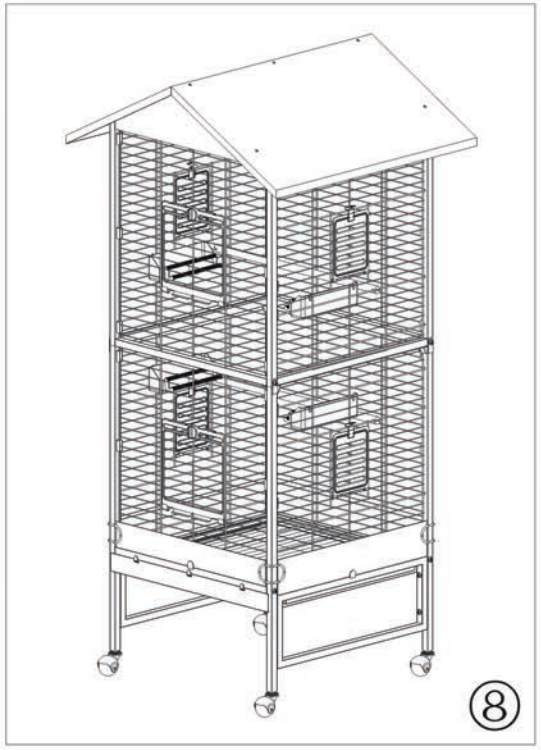
⑧